高等学校の部　女子

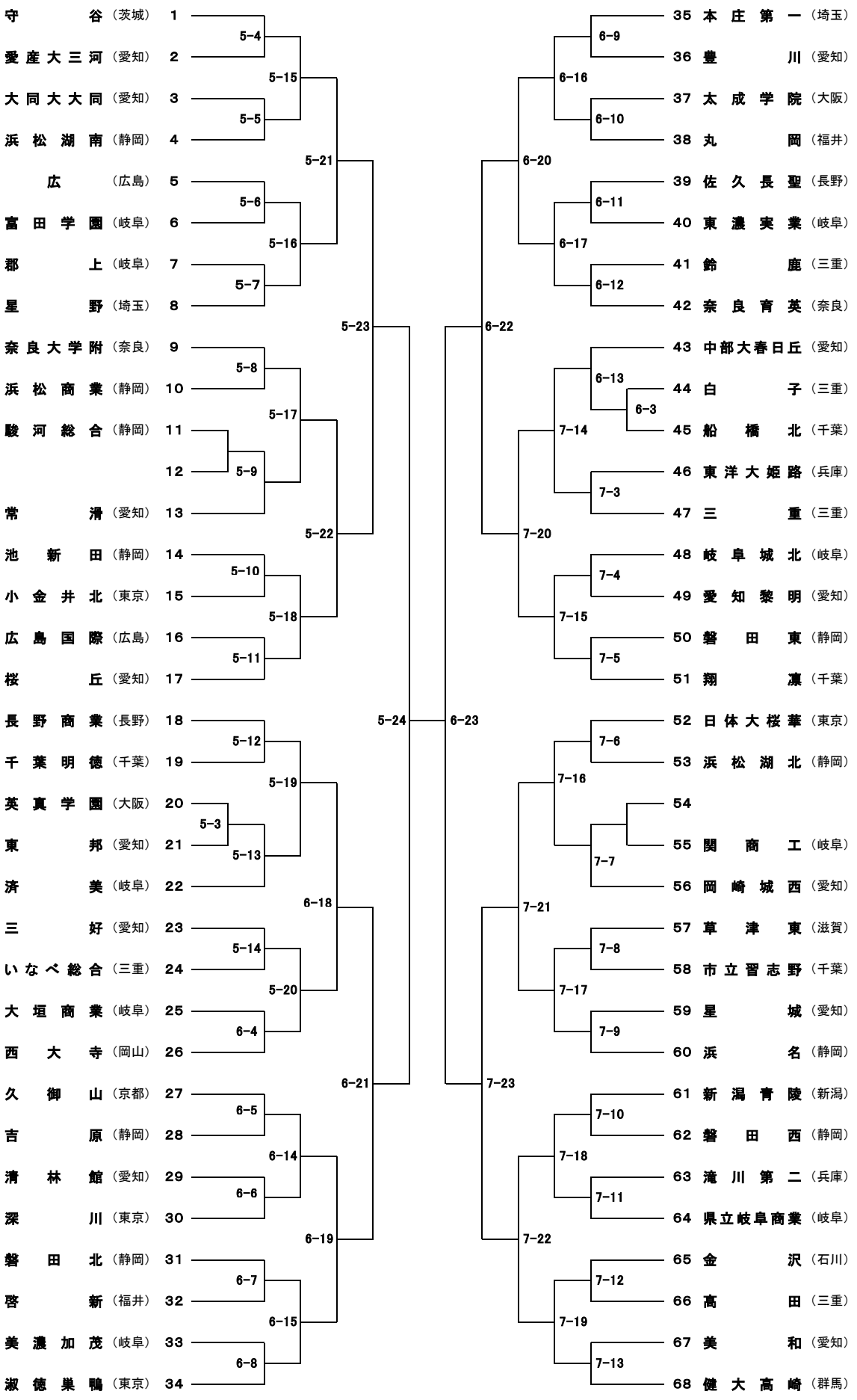
守谷（茨城） 1
愛産大三河（愛知） 2
大同大大同（愛知） 3
浜松湖南（静岡） 4
広（広島） 5
富田学園（岐阜） 6
郡上（岐阜） 7
星野（埼玉） 8
奈良大学附（奈良） 9
浜松商業（静岡） 10
駿河総合（静岡） 11
12
常滑（愛知） 13
池新田（静岡） 14
小金井北（東京） 15
広島国際（広島） 16
桜丘（愛知） 17
長野商業（長野） 18
千葉明徳（千葉） 19
英真学園（大阪） 20
東邦（愛知） 21
済美（岐阜） 22
三好（愛知） 23
いなべ総合（三重） 24
大垣商業（岐阜） 25
西大寺（岡山） 26
久御山（京都） 27
吉原（静岡） 28
清林館（愛知） 29
深川（東京） 30
磐田北（静岡） 31
啓新（福井） 32
美濃加茂（岐阜） 33
淑徳巣鴨（東京） 34
35 本庄第一（埼玉）
36 豊川（愛知）
37 太成学院（大阪）
38 丸岡（福井）
39 佐久長聖（長野）
40 東濃実業（岐阜）
41 鈴鹿（三重）
42 奈良育英（奈良）
43 中部大春日丘（愛知）
44 白子（三重）
45 船橋北（千葉）
46 東洋大姫路（兵庫）
47 三重（三重）
48 岐阜城北（岐阜）
49 愛知黎明（愛知）
50 磐田東（静岡）
51 翔凜（千葉）
52 日体大桜華（東京）
53 浜松湖北（静岡）
54
55 関商工（岐阜）
56 岡崎城西（愛知）
57 草津東（滋賀）
58 市立習志野（千葉）
59 星城（愛知）
60 浜名（静岡）
61 新潟青陵（新潟）
62 磐田西（静岡）
63 滝川第二（兵庫）
64 県立岐阜商業（岐阜）
65 金沢（石川）
66 高田（三重）
67 美和（愛知）
68 健大高崎（群馬）
5-4
5-5
5-6
5-7
5-8
5-9
5-10
5-11
5-12
5-3
5-13
5-14
6-4
6-5
6-6
6-7
6-8
5-15
5-16
5-17
5-18
5-19
5-20
6-14
6-15
5-21
5-22
6-18
6-19
5-23
6-21
5-24
6-9
6-10
6-11
6-12
6-13
6-3
7-3
7-4
7-5
7-6
7-7
7-8
7-9
7-10
7-11
7-12
7-13
6-16
6-17
7-14
7-15
7-16
7-17
7-18
7-19
6-20
6-22
7-20
7-21
7-23
7-22
6-23