高等学校の部　男子

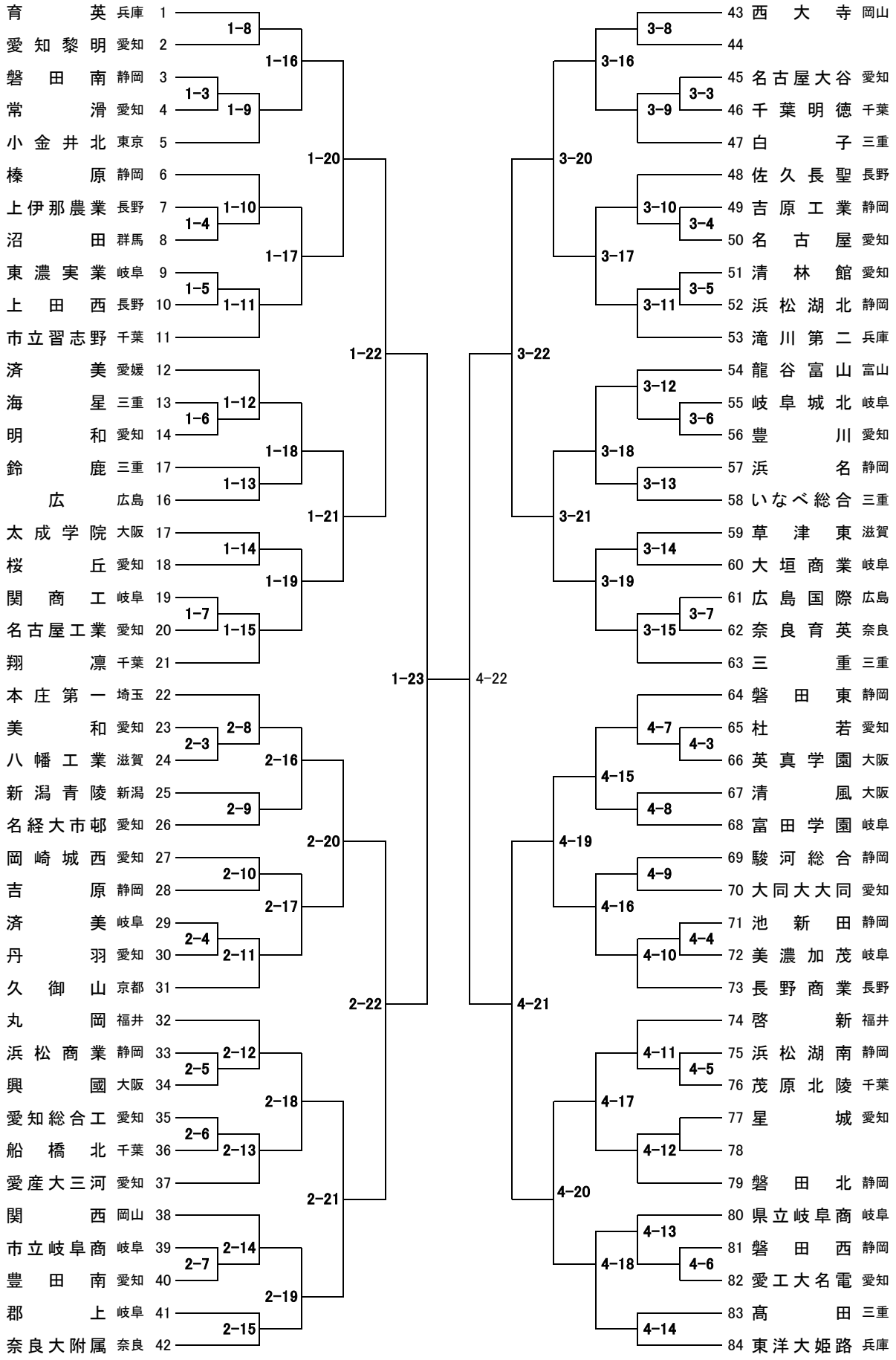
育英 兵庫 1
愛知黎明 愛知 2
磐田南 静岡 3
常滑 愛知 4
小金井北 東京 5
榛原 静岡 6
上伊那農業 長野 7
沼田 群馬 8
東濃実業 岐阜 9
上田西 長野 10
市立習志野 千葉 11
済美 愛媛 12
海星 三重 13
明和 愛知 14
鈴鹿 三重 17
広 広島 16
太成学院 大阪 17
桜丘 愛知 18
関商工 岐阜 19
名古屋工業 愛知 20
翔凛 千葉 21
本庄第一 埼玉 22
美和 愛知 23
八幡工業 滋賀 24
新潟青陵 新潟 25
名経大市邨 愛知 26
岡崎城西 愛知 27
吉原 静岡 28
済美 岐阜 29
丹羽 愛知 30
久御山 京都 31
丸岡 福井 32
浜松商業 静岡 33
興國 大阪 34
愛知総合工 愛知 35
船橋北 千葉 36
愛産大三河 愛知 37
関西 岡山 38
市立岐阜商 岐阜 39
豊田南 愛知 40
郡上 岐阜 41
奈良大附属 奈良 42
43 西大寺 岡山
44
45 名古屋大谷 愛知
46 千葉明徳 千葉
47 白子 三重
48 佐久長聖 長野
49 吉原工業 静岡
50 名古屋 愛知
51 清林館 愛知
52 浜松湖北 静岡
53 滝川第二 兵庫
54 龍谷富山 富山
55 岐阜城北 岐阜
56 豊川 愛知
57 浜名 静岡
58 いなべ総合 三重
59 草津東 滋賀
60 大垣商業 岐阜
61 広島国際 広島
62 奈良育英 奈良
63 三重 三重
64 磐田東 静岡
65 杜若 愛知
66 英真学園 大阪
67 清風 大阪
68 富田学園 岐阜
69 駿河総合 静岡
70 大同大大同 愛知
71 池新田 静岡
72 美濃加茂 岐阜
73 長野商業 長野
74 啓新 福井
75 浜松湖南 静岡
76 茂原北陵 千葉
77 星城 愛知
78
79 磐田北 静岡
80 県立岐阜商 岐阜
81 磐田西 静岡
82 愛工大名電 愛知
83 高田 三重
84 東洋大姫路 兵庫
1-8
1-3
1-9
1-4
1-10
1-5
1-11
1-6
1-12
1-13
1-7
1-15
1-14
1-16
1-17
1-18
1-19
1-20
1-21
1-22
2-8
2-3
2-9
2-10
2-4
2-11
2-12
2-5
2-13
2-6
2-14
2-7
2-15
2-16
2-17
2-18
2-19
2-20
2-21
2-22
1-23
4-22
3-8
3-3
3-9
3-10
3-4
3-5
3-11
3-12
3-6
3-13
3-14
3-7
3-15
3-16
3-17
3-18
3-19
3-20
3-21
3-22
4-7
4-3
4-8
4-9
4-4
4-10
4-11
4-5
4-12
4-13
4-6
4-14
4-15
4-16
4-17
4-18
4-19
4-20
4-21