中学女子の部

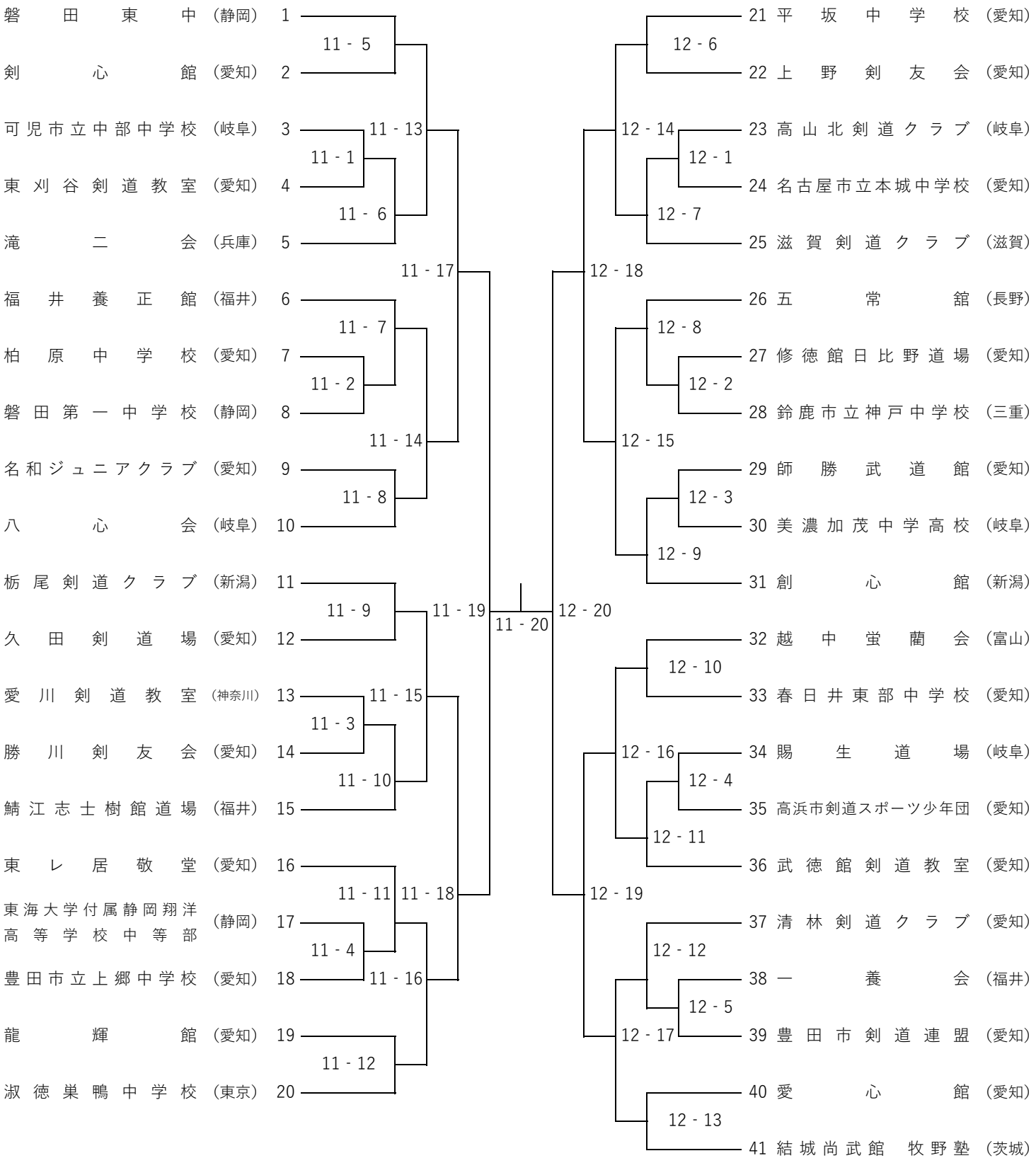
磐田東中（静岡） 1
剣心館（愛知） 2
可児市立中部中学校（岐阜） 3
東刈谷剣道教室（愛知） 4
滝二会（兵庫） 5
福井養正館（福井） 6
柏原中学校（愛知） 7
磐田第一中学校（静岡） 8
名和ジュニアクラブ（愛知） 9
八心会（岐阜） 10
栃尾剣道クラブ（新潟） 11
久田剣道場（愛知） 12
愛川剣道教室（神奈川） 13
勝川剣友会（愛知） 14
鯖江志士樹館道場（福井） 15
東レ居敬堂（愛知） 16
東海大学付属静岡翔洋高等学校中等部（静岡） 17
豊田市立上郷中学校（愛知） 18
龍輝館（愛知） 19
淑徳巣鴨中学校（東京） 20
11 - 5
11 - 1
11 - 6
11 - 13
11 - 7
11 - 2
11 - 14
11 - 8
11 - 17
11 - 9
11 - 15
11 - 3
11 - 10
11 - 11
11 - 4
11 - 16
11 - 12
11 - 18
11 - 19
11 - 20
12 - 20
21 平坂中学校（愛知）
22 上野剣友会（愛知）
23 高山北剣道クラブ（岐阜）
24 名古屋市立本城中学校（愛知）
25 滋賀剣道クラブ（滋賀）
26 五常館（長野）
27 修徳館日比野道場（愛知）
28 鈴鹿市立神戸中学校（三重）
29 師勝武道館（愛知）
30 美濃加茂中学高校（岐阜）
31 創心館（新潟）
32 越中蛍蘭会（富山）
33 春日井東部中学校（愛知）
34 賜生道場（岐阜）
35 高浜市剣道スポーツ少年団（愛知）
36 武徳館剣道教室（愛知）
37 清林剣道クラブ（愛知）
38 一養会（福井）
39 豊田市剣道連盟（愛知）
40 愛心館（愛知）
41 結城尚武館 牧野塾（茨城）
12 - 6
12 - 14
12 - 1
12 - 7
12 - 18
12 - 8
12 - 2
12 - 15
12 - 3
12 - 9
12 - 10
12 - 16
12 - 4
12 - 11
12 - 19
12 - 12
12 - 5
12 - 17
12 - 13