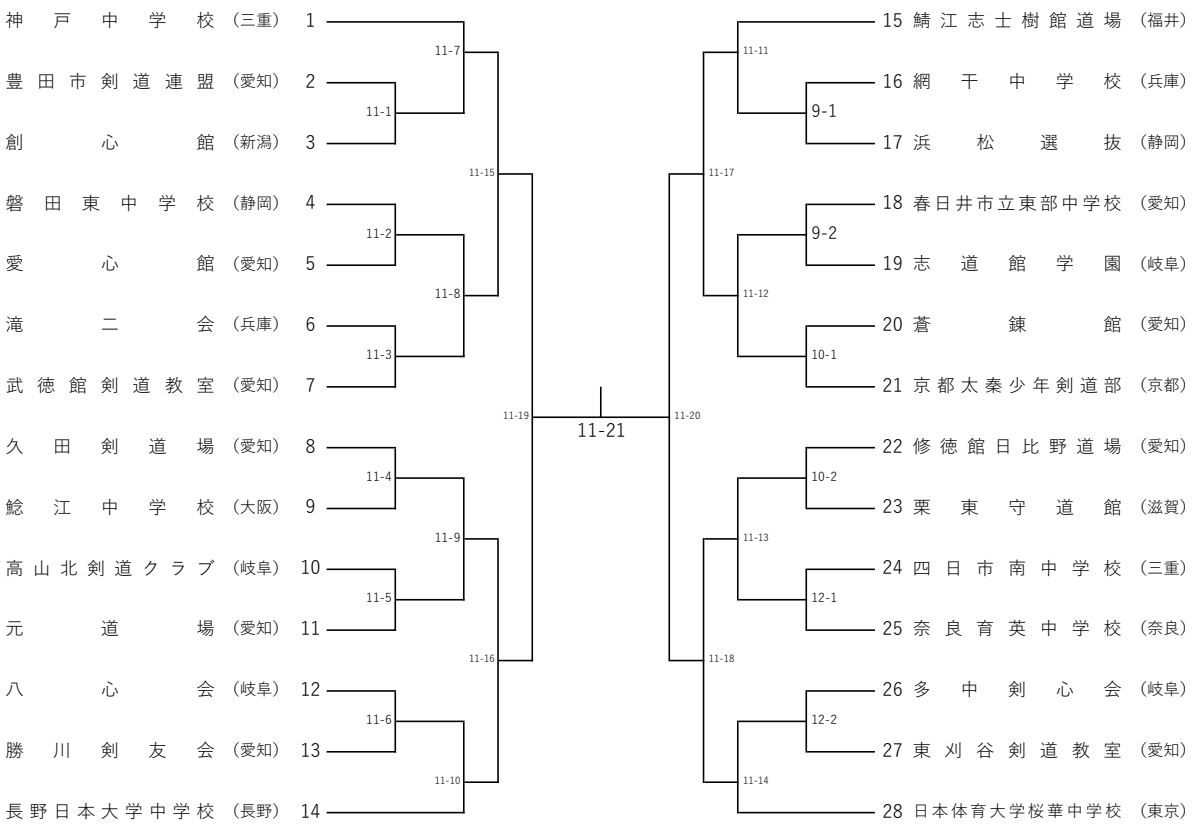
神戸中学校（三重） 1
豊田市剣道連盟（愛知） 2
創心館（新潟） 3
磐田東中学校（静岡） 4
愛心館（愛知） 5
滝二会（兵庫） 6
武徳館剣道教室（愛知） 7
久田剣道場（愛知） 8
鯰江中学校（大阪） 9
高山北剣道クラブ（岐阜） 10
元道場（愛知） 11
八心会（岐阜） 12
勝川剣友会（愛知） 13
長野日本大学中学校（長野） 14
15 鯖江志士樹館道場（福井）
16 網干中学校（兵庫）
17 浜松選抜（静岡）
18 春日井市立東部中学校（愛知）
19 志道館学園（岐阜）
20 蒼錬館（愛知）
21 京都太秦少年剣道部（京都）
22 修徳館日比野道場（愛知）
23 栗東守道館（滋賀）
24 四日市南中学校（三重）
25 奈良育英中学校（奈良）
26 多中剣心会（岐阜）
27 東刈谷剣道教室（愛知）
28 日本体育大学桜華中学校（東京）
11-1
11-2
11-3
11-4
11-5
11-6
11-7
11-8
11-9
11-10
11-11
11-12
11-13
11-14
11-15
11-16
11-17
11-18
11-19
11-20
9-1
9-2
10-1
10-2
12-1
12-2
11-21