高校　女子の部

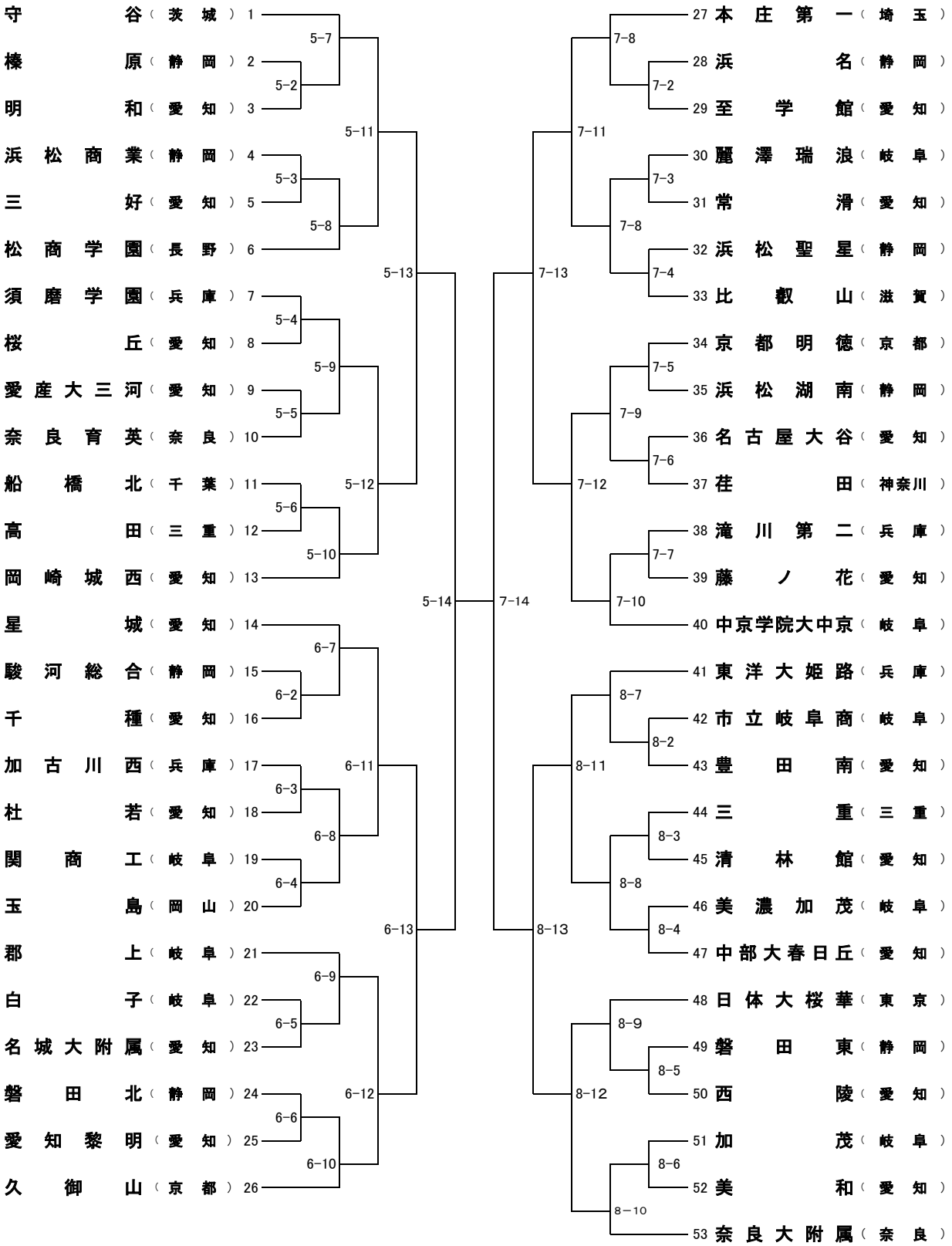
守谷（茨城）1
榛原（静岡）2
明和（愛知）3
浜松商業（静岡）4
三好（愛知）5
松商学園（長野）6
須磨学園（兵庫）7
桜丘（愛知）8
愛産大三河（愛知）9
奈良育英（奈良）10
船橋北（千葉）11
高田（三重）12
岡崎城西（愛知）13
星城（愛知）14
駿河総合（静岡）15
千種（愛知）16
加古川西（兵庫）17
杜若（愛知）18
関商工（岐阜）19
玉島（岡山）20
郡上（岐阜）21
白子（岐阜）22
名城大附属（愛知）23
磐田北（静岡）24
愛知黎明（愛知）25
久御山（京都）26
27 本庄第一（埼玉）
28 浜名（静岡）
29 至学館（愛知）
30 麗澤瑞浪（岐阜）
31 常滑（愛知）
32 浜松聖星（静岡）
33 比叡山（滋賀）
34 京都明徳（京都）
35 浜松湖南（静岡）
36 名古屋大谷（愛知）
37 荏田（神奈川）
38 滝川第二（兵庫）
39 藤ノ花（愛知）
40 中京学院大中京（岐阜）
41 東洋大姫路（兵庫）
42 市立岐阜商（岐阜）
43 豊田南（愛知）
44 三重（三重）
45 清林館（愛知）
46 美濃加茂（岐阜）
47 中部大春日丘（愛知）
48 日体大桜華（東京）
49 磐田東（静岡）
50 西陵（愛知）
51 加茂（岐阜）
52 美和（愛知）
53 奈良大附属（奈良）
5-7
5-2
5-11
5-3
5-8
5-13
5-4
5-9
5-5
5-12
5-6
5-10
5-14
6-7
6-2
6-11
6-3
6-8
6-4
6-13
6-9
6-5
6-12
6-6
6-10
7-8
7-2
7-11
7-3
7-8
7-13
7-4
7-5
7-9
7-6
7-12
7-7
7-10
7-14
8-7
8-2
8-11
8-3
8-8
8-4
8-13
8-9
8-5
8-12
8-6
8-10