高校　男子の部

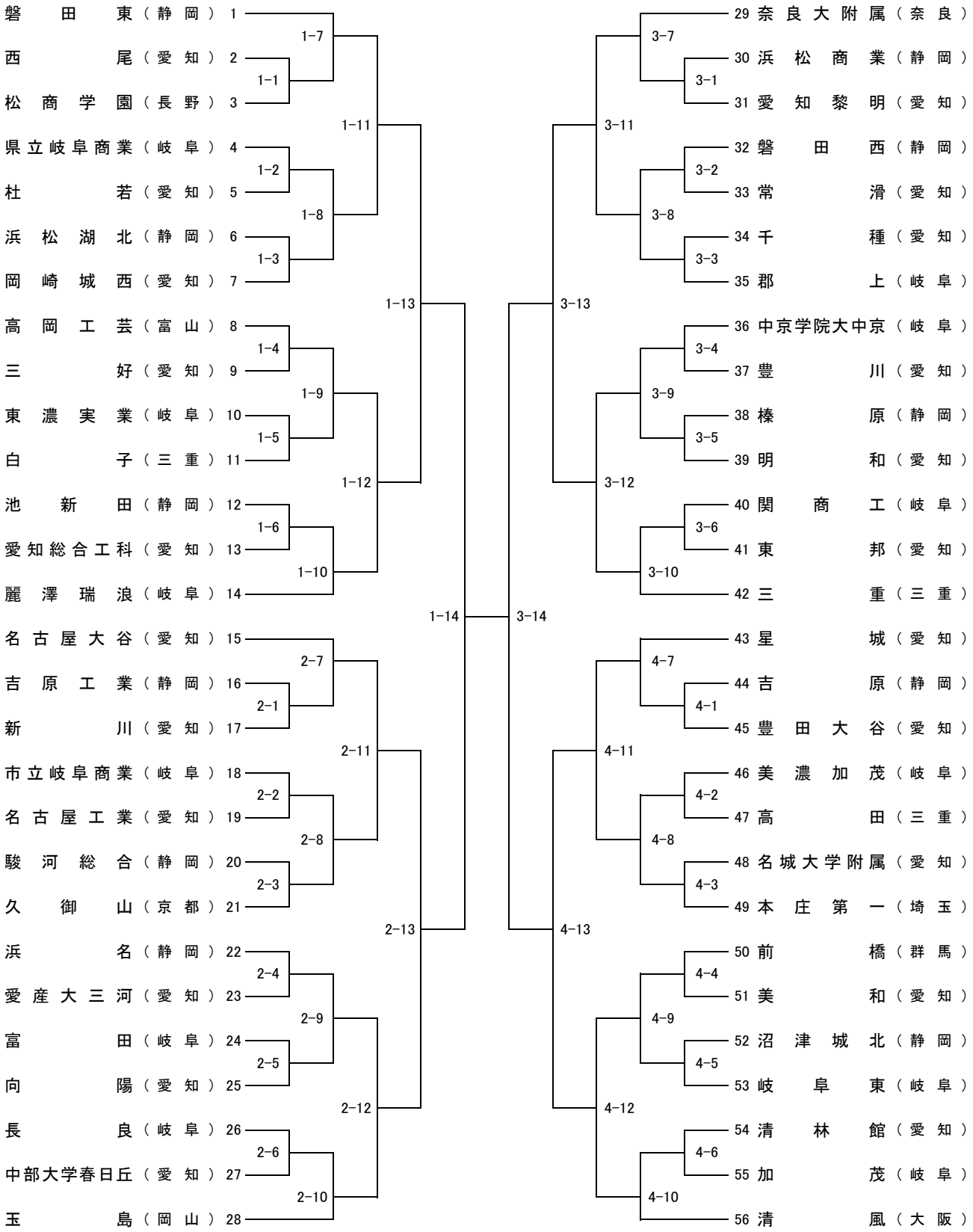
磐田東（静岡）1
西尾（愛知）2
松商学園（長野）3
県立岐阜商業（岐阜）4
杜若（愛知）5
浜松湖北（静岡）6
岡崎城西（愛知）7
高岡工芸（富山）8
三好（愛知）9
東濃実業（岐阜）10
白子（三重）11
池新田（静岡）12
愛知総合工科（愛知）13
麗澤瑞浪（岐阜）14
名古屋大谷（愛知）15
吉原工業（静岡）16
新川（愛知）17
市立岐阜商業（岐阜）18
名古屋工業（愛知）19
駿河総合（静岡）20
久御山（京都）21
浜名（静岡）22
愛産大三河（愛知）23
富田（岐阜）24
向陽（愛知）25
長良（岐阜）26
中部大学春日丘（愛知）27
玉島（岡山）28
29 奈良大附属（奈良）
30 浜松商業（静岡）
31 愛知黎明（愛知）
32 磐田西（静岡）
33 常滑（愛知）
34 千種（愛知）
35 郡上（岐阜）
36 中京学院大中京（岐阜）
37 豊川（愛知）
38 榛原（静岡）
39 明和（愛知）
40 関商工（岐阜）
41 東邦（愛知）
42 三重（三重）
43 星城（愛知）
44 吉原（静岡）
45 豊田大谷（愛知）
46 美濃加茂（岐阜）
47 高田（三重）
48 名城大学附属（愛知）
49 本庄第一（埼玉）
50 前橋（群馬）
51 美和（愛知）
52 沼津城北（静岡）
53 岐阜東（岐阜）
54 清林館（愛知）
55 加茂（岐阜）
56 清風（大阪）
1-1
1-2
1-3
1-4
1-5
1-6
1-7
1-8
1-9
1-10
1-11
1-12
1-13
1-14
2-1
2-2
2-3
2-4
2-5
2-6
2-7
2-8
2-9
2-10
2-11
2-12
2-13
3-1
3-2
3-3
3-4
3-5
3-6
3-7
3-8
3-9
3-10
3-11
3-12
3-13
3-14
4-1
4-2
4-3
4-4
4-5
4-6
4-7
4-8
4-9
4-10
4-11
4-12
4-13