中学男子の部

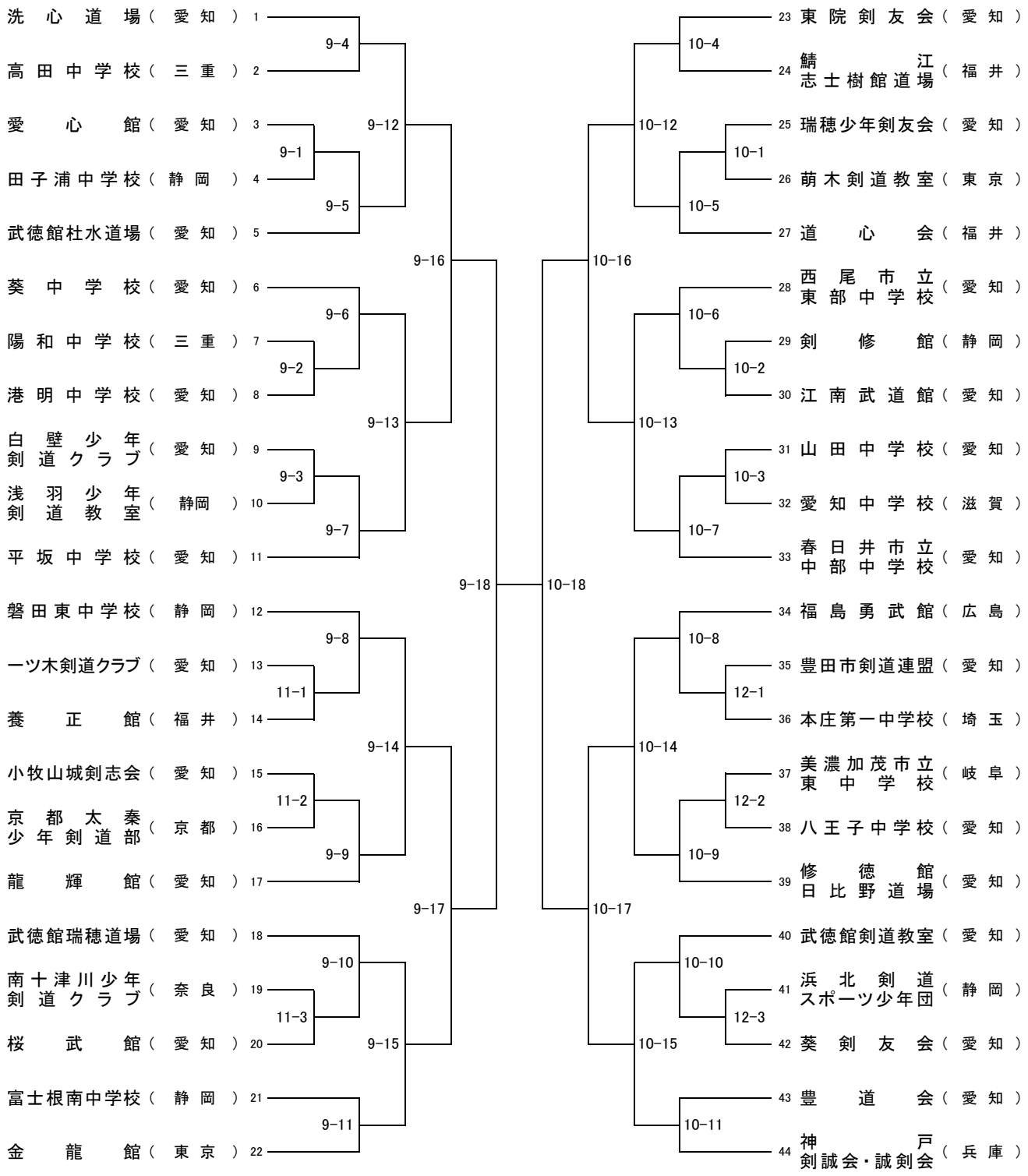
洗心道場（愛知）1
高田中学校（三重）2
愛心館（愛知）3
田子浦中学校（静岡）4
武徳館杜水道場（愛知）5
葵中学校（愛知）6
陽和中学校（三重）7
港明中学校（愛知）8
白壁少年剣道クラブ（愛知）9
浅羽少年剣道教室（静岡）10
平坂中学校（愛知）11
磐田東中学校（静岡）12
一ツ木剣道クラブ（愛知）13
養正館（福井）14
小牧山城剣志会（愛知）15
京都太秦少年剣道部（京都）16
龍輝館（愛知）17
武徳館瑞穂道場（愛知）18
南十津川少年剣道クラブ（奈良）19
桜武館（愛知）20
富士根南中学校（静岡）21
金龍館（東京）22
23 東院剣友会（愛知）
24 鯖江志士樹館道場（福井）
25 瑞穂少年剣友会（愛知）
26 萌木剣道教室（東京）
27 道心会（福井）
28 西尾市立東部中学校（愛知）
29 剣修館（静岡）
30 江南武道館（愛知）
31 山田中学校（愛知）
32 愛知中学校（滋賀）
33 春日井市立中部中学校（愛知）
34 福島勇武館（広島）
35 豊田市剣道連盟（愛知）
36 本庄第一中学校（埼玉）
37 美濃加茂市立東中学校（岐阜）
38 八王子中学校（愛知）
39 修徳館日比野道場（愛知）
40 武徳館剣道教室（愛知）
41 浜北剣道スポーツ少年団（静岡）
42 葵剣友会（愛知）
43 豊道会（愛知）
44 神戸剣誠会・誠剣会（兵庫）
9-4
9-1
9-5
9-12
9-6
9-2
9-7
9-13
9-16
9-3
9-8
11-1
9-14
11-2
9-9
9-17
9-18
9-10
11-3
9-15
9-11
10-4
10-12
10-1
10-5
10-16
10-6
10-2
10-13
10-3
10-7
10-18
10-8
12-1
10-14
12-2
10-9
10-17
10-10
12-3
10-15
10-11