高校女子の部

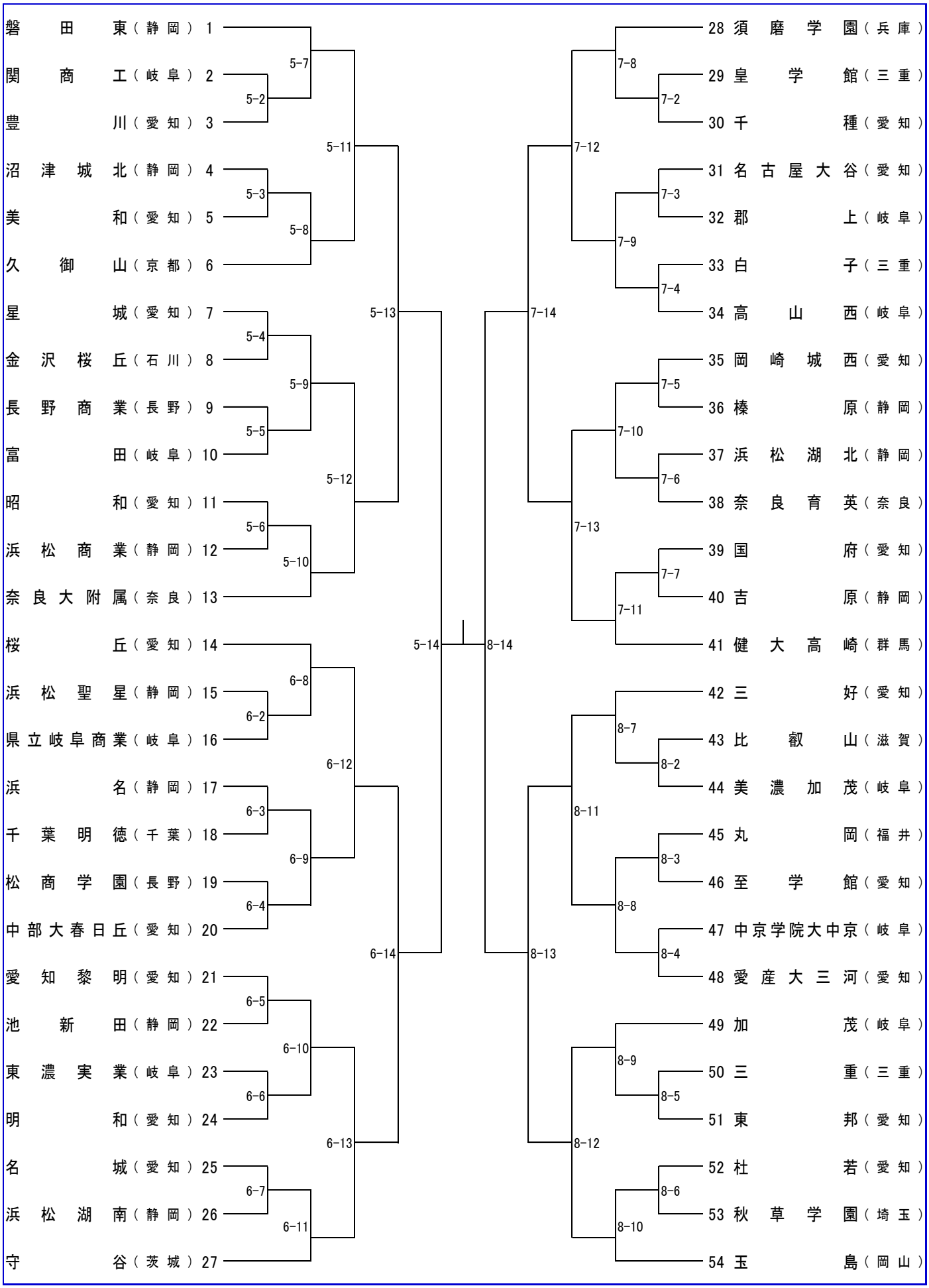
磐田東（静岡）1
関商工（岐阜）2
豊川（愛知）3
沼津城北（静岡）4
美和（愛知）5
久御山（京都）6
星城（愛知）7
金沢桜丘（石川）8
長野商業（長野）9
富田（岐阜）10
昭和（愛知）11
浜松商業（静岡）12
奈良大附属（奈良）13
桜丘（愛知）14
浜松聖星（静岡）15
県立岐阜商業（岐阜）16
浜名（静岡）17
千葉明徳（千葉）18
松商学園（長野）19
中部大春日丘（愛知）20
愛知黎明（愛知）21
池新田（静岡）22
東濃実業（岐阜）23
明和（愛知）24
名城（愛知）25
浜松湖南（静岡）26
守谷（茨城）27
28 須磨学園（兵庫）
29 皇学館（三重）
30 千種（愛知）
31 名古屋大谷（愛知）
32 郡上（岐阜）
33 白子（三重）
34 高山西（岐阜）
35 岡崎城西（愛知）
36 榛原（静岡）
37 浜松湖北（静岡）
38 奈良育英（奈良）
39 国府（愛知）
40 吉原（静岡）
41 健大高崎（群馬）
42 三好（愛知）
43 比叡山（滋賀）
44 美濃加茂（岐阜）
45 丸岡（福井）
46 至学館（愛知）
47 中京学院大中京（岐阜）
48 愛産大三河（愛知）
49 加茂（岐阜）
50 三重（三重）
51 東邦（愛知）
52 杜若（愛知）
53 秋草学園（埼玉）
54 玉島（岡山）
5-7
5-2
5-3
5-8
5-11
5-4
5-9
5-5
5-12
5-6
5-10
5-13
6-8
6-2
6-12
6-3
6-9
6-4
6-14
6-5
6-10
6-6
6-13
6-7
6-11
5-14
7-8
7-2
7-12
7-3
7-9
7-4
7-14
7-5
7-10
7-6
7-13
7-7
7-11
8-14
8-7
8-2
8-11
8-3
8-8
8-4
8-13
8-9
8-5
8-12
8-6
8-10